# 第18回　空知高等学校秋季テニス大会
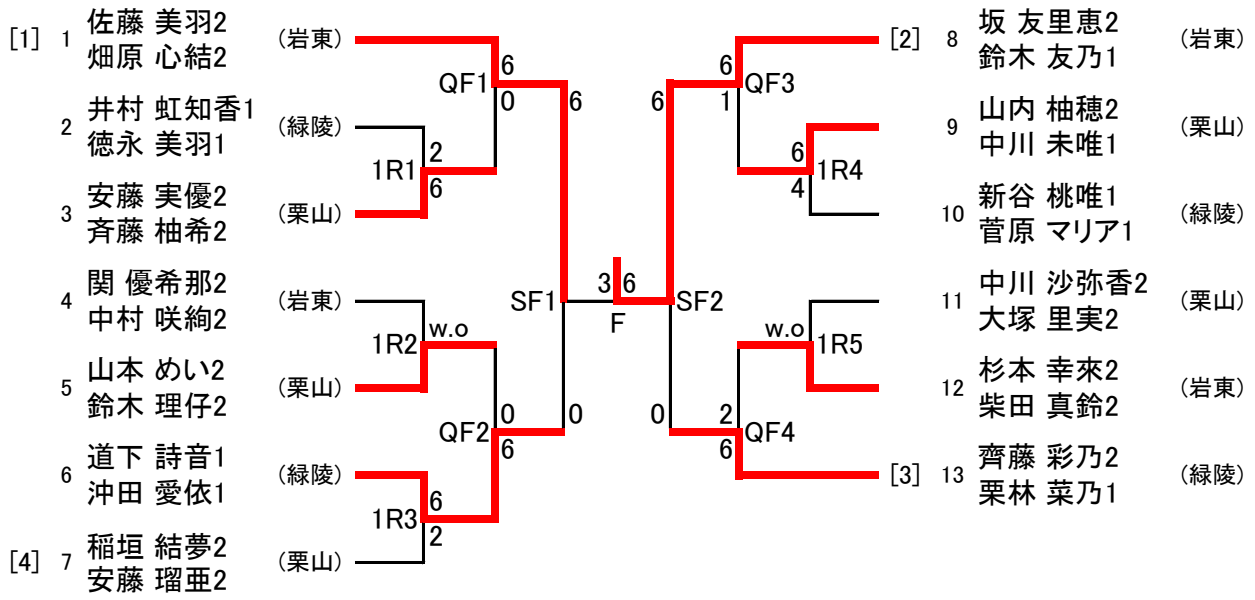
## 女子ダブルス